RUD TECDOS TS

Istruzioni per l'uso
Dispositivo di apertura per stampi

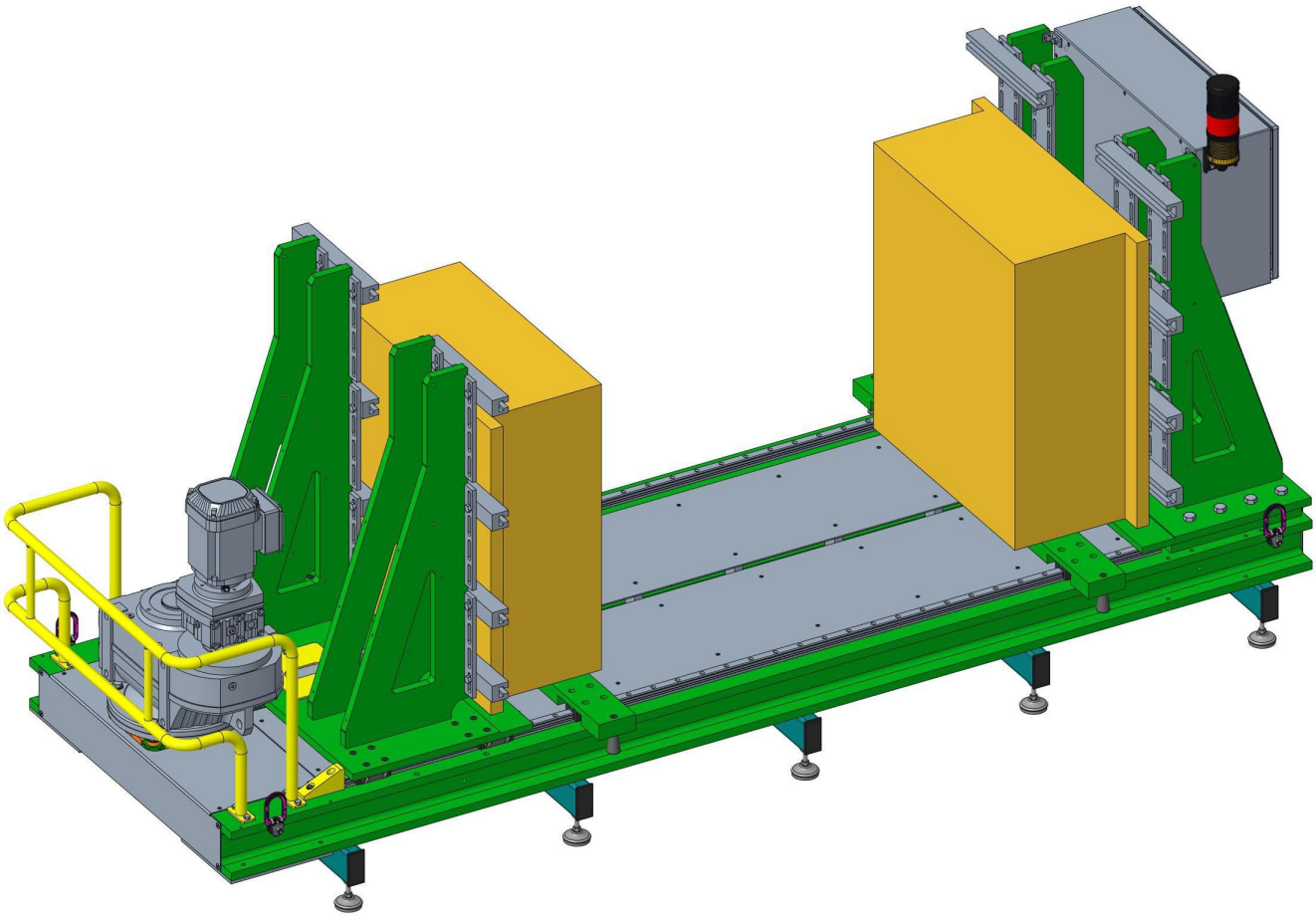

Indice

1. Introduzione 2
1.1 Informazioni generali 2
1.2 Componenti principali del TECDOS TS 2
1.2.1 Raffigurazione dei componenti 2
1.2.2 Raffigurazione dettagliata del telaio di base 2
1.3 Limiti di impiego del TECDOS TS 3
1.3.1 Utilizzo corretto 3
1.4 Personale a contatto con il TECDOS TS 3
1.4.1 Personale operativo 3
1.4.2 Personale addetto al trasporto 3
2. Indicazioni di sicurezza 3
2.1 Spiegazione di simboli e indicazioni 3
2.2 Informazioni generali 3
2.3 Cura e manutenzione 3
3. Descrizione 3
3.1 Informazioni generali 3
3.2 Descrizione del funzionamento 3
4. Messa in funzione 4
4.1 Trasporto 4
4.2 Luogo di impiego e ingombro 4
4.3 Messa in funzione del TECDOS TS 4
4.4 Procedura in caso di infortunio o guasto 5
5. Utilizzo del TECDOS TS 5
5.1 Caricamento del TECDOS TS 5
5.2 Chiusura del TECDOS TS 5
5.3 Apertura del TECDOS TS 5
5.4 Operazioni di manutenzione degli stampi 6
5.5 Chiusura delle metà dello stampo con il TECDOS TS 6
5.6 Rimozione delle metà dello stampo dal TECDOS TS 6
5.7 Istruzioni per la lubrificazione e lubrificante consigliato 6
6. Sostituzione di componenti soggetti a usura 6
6.1 Sostituzione della catena 6
6.2 Sostituzione di una guida/del motoriduttore 6
7. Allegato 7
Documentazione motoriduttore 7
Comando / Schema elettrico 7
Documentazione guide / cuscinetti 7

---

1. Introduzione

1.1 Informazioni generali

Le presenti istruzioni sono mirate a garantire un utilizzo sicuro, corretto ed efficace di RUD TECDOS TS. Attenendosi alle informazioni contenute nelle presenti istruzioni sarà possibile:

- aumentare l'affidabilità e la durata di RUD TECDOS TS,
- evitare pericoli e
- ridurre eventuali riparazioni e tempi di fermo.

Le presenti istruzioni devono:
- **essere sempre disponibili sul luogo di impiego,**
- **essere lette e applicate da chiunque svolga lavori sul oppure con il RUD TECDOS TS.**

Il RUD TECDOS TS è costruito sulla base delle più recenti tecnologie e nel rispetto delle disposizioni tecniche di sicurezza in vigore. Tuttavia, in caso di utilizzo improprio e non conforme alle disposizioni, possono verificarsi pericoli per la vita dell'operatore o di terzi o insorgere danni al TECDOS TS e ad altri beni materiali.

I ricambi devono essere conformi ai requisiti tecnici stabiliti da RUD Ketten. I ricambi originali rispondono a questi requisiti in quanto sono sottoposti a un costante controllo della qualità supportato da un sistema di gestione qualità certificato secondo ISO 9001. I ricambi di terzi potrebbero alterare le proprietà costruttive dell'impianto e causare considerevoli difetti che non rientreranno più nell'ambito di responsabilità di RUD Ketten.

Per la manutenzione devono essere utilizzate apparecchiature adeguate. La manutenzione e la riparazione professionale possono essere garantite esclusivamente dal personale autorizzato del costruttore.

Le presenti istruzioni sono state redatte con la massima cura e attenzione e constano di 7 pagine. Per ricevere ulteriori informazioni, rivolgersi a:

RUD Ketten
Rieger & Dietz GmbH u. Co. KG
Friedensinsel
73432 Aalen/Germany
Telefono +49 7361 504-1457
salesfa@rud.com
www.rud.com

© 2023 RUD Ketten
Le presenti istruzioni sono protette dal diritto d'autore. L'azienda RUD Ketten si riserva il diritto di apportare modifiche.

1.2 Componenti principali del TECDOS TS

1.2.1 Raffigurazione dei componenti

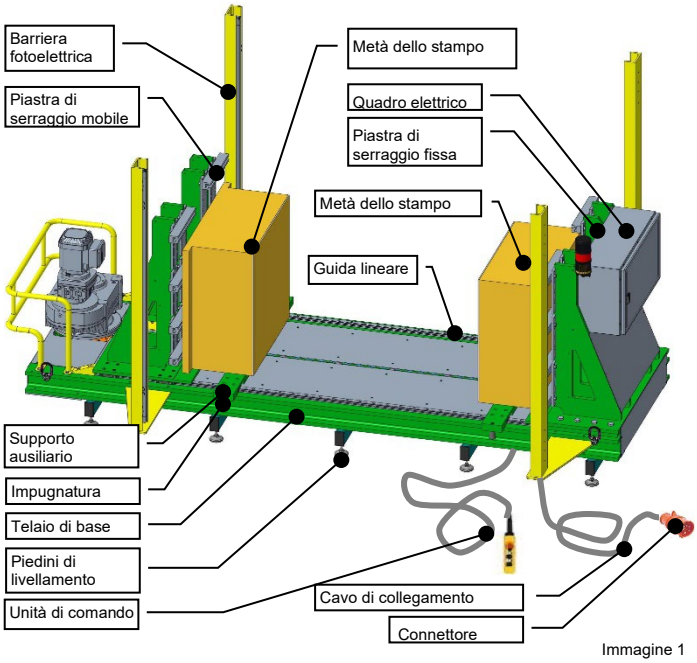

Immagine 1

Le immagini sono una riproduzione delle funzioni e dei contenuti. Le presenti raffigurazioni si riferiscono al TECDOS TS 09-15-5.

1.2.2 Raffigurazione dettagliata del telaio di base

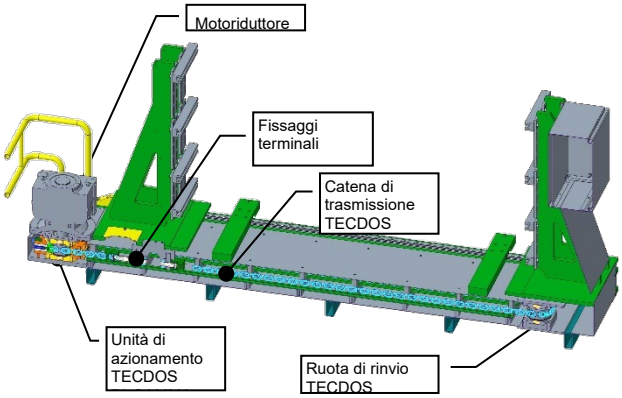

Immagine 2

Il TECDOS TS viene fornito come unità completamente montato e previamente sottoposto al controllo delle funzionalità. È subito pronto per l'uso dopo aver collegato l'apposito cavo all'alimentazione elettrica e aver completato la messa in funzione.

1.3 Limiti di impiego del TECDOS TS

1.3.1 Utilizzo corretto

Il TECDOS TS è progettato per aprire e chiudere stampi in modo sicuro e senza danneggiarli. È consentito eseguire lavori di manutenzione e montaggio sullo stampo a condizione che sia assicurato contro la caduta. È vietato salire sul TECDOS TS. Il TECDOS TS non può essere utilizzato come unità mobile poiché deve essere livellato. Il TECDOS TS viene solitamente installato in capannoni aziendali e non deve essere utilizzato all'aperto. Le temperature di impiego di norma sono comprese tra i 10 °C e i 30 °C.

1.4 Personale a contatto con il TECDOS TS

1.4.1 Personale operativo

Il TECDOS TS può essere utilizzato esclusivamente da personale in possesso dell'autorizzazione aziendale per lo spostamento di questi carichi. Inoltre, il personale deve essere istruito circa il corretto utilizzo del TECDOS TS e informato a fondo sulle presenti istruzioni per l'uso da parte dei superiori.

1.4.2 Personale addetto al trasporto

In caso di trasporto a mezzo di un carrello elevatore a forche, il TECDOS TS deve essere trasportato esclusivamente da personale in possesso di "abilitazione alla guida di carrelli industriali motorizzati nel trasporto interno aziendale" (patentino per carrello elevatore). In caso di trasporto con l'ausilio di una gru, il personale necessita di una formazione speciale nonché di un'autorizzazione per lavori con gru e dispositivi di sollevamento e ancoraggio.

2. Indicazioni di sicurezza

2.1 Spiegazione di simboli e indicazioni

Avviso!	In caso di mancata osservanza delle indicazioni di sicurezza, possono verificarsi gravi pericoli che mettono a rischio la vita o ingenti danni materiali.
Attenzione!	In caso di mancata osservanza delle indicazioni di sicurezza, possono verificarsi condizioni o risultati indesiderati.
	Avviso pericolo di schiacciamento
	Avviso tensione elettrica pericolosa

2.2 Informazioni generali

Le presenti istruzioni per l'uso descrivono il RUD TECDOS TS e il suo utilizzo. Il rispetto delle presenti istruzioni per l'uso è il presupposto per un funzionamento corretto e per l'adempimento di eventuali richieste di garanzia. Leggere pertanto attentamente le presenti istruzioni per l'uso prima di utilizzare il TECDOS TS.

L'osservanza delle presenti istruzioni per l'uso è il presupposto di base per un funzionamento sicuro del TECDOS TS e per garantire le caratteristiche e prestazioni indicate. RUD Ketten declina ogni responsabilità per danni a persone e a cose e danni patrimoniali derivanti dalla mancata osservanza delle presenti istruzioni per l'uso. In questi casi è esclusa una responsabilità per difetti della cosa.

Le presenti istruzioni per l'uso si rivolgono a personale qualificato per l'utilizzo, la manutenzione e la riparazione del TECDOS TS.

I componenti sostituiti devono essere smaltiti nel rispetto delle norme ambientali.

Non è consentito svolgere operazioni di saldatura, taglio alla fiamma e smerigliatura sulla macchina né nelle sue vicinanze.

Attenzione ! È vietato salire sul TECDOS TS. Per motivi di sicurezza è vietato apportare autonomamente modifiche al TECDOS TS.

È consentito modificare la velocità con l'ausilio di un convertitore di frequenza nel rispetto delle istruzioni per l'uso del costruttore del convertitore di frequenza. Una velocità di apertura/chiusura che supera i 2.000 mm/min necessita del consenso di RUD. In ogni caso è necessario informare RUD Ketten in merito a qualsiasi modifica.

Soltanto RUD Ketten ha il diritto di apportare modifiche alle presenti istruzioni per l'uso. Tutte le indicazioni e le informazioni contenute nelle presenti istruzioni per l'uso sono state redatte in conformità allo stato dell'arte generalmente riconosciuto. Tuttavia non possono essere considerate vincolanti. Per ulteriori informazioni o in caso di domande si prega di rivolgersi a RUD Ketten.

In aggiunta alle presenti istruzioni per l'uso devono essere osservate e applicate le disposizioni legislative generali e ulteriori norme vincolanti relative alla prevenzione degli infortuni, come ad esempio la manipolazione di sostanze pericolose o la messa a disposizione/l'uso di dispositivi di protezione personale. L'utilizzatore risponde dei danni derivanti dalla mancata osservanza di queste disposizioni.

2.3 Cura e manutenzione

Prima di svolgere lavori di manutenzione, l'operatore deve assicurarsi che nessun'altra persona si trovi nell'area di sicurezza (vedere capitolo 4.2) della macchina.

Un eventuale danneggiamento del TECDOS TS deve essere controllato due volte all'anno da personale debitamente qualificato. I componenti più importanti da controllare sono la catena, i fissaggi terminali e i pignoni della trasmissione a catena PI-GAMMA.

Per effettuare la manutenzione e la pulizia è necessario portare il TECDOS TS nella posizione terminale. Al termine, la macchina deve essere arrestata.

Prima delle operazioni di manutenzione, l'area di lavoro della macchina/del dispositivo deve essere delimitata per vietare l'accesso alle persone non autorizzate. Applicare un apposito cartello di avvertenza circa i lavori di manutenzione.

Attenzione ! Prima dell'inizio dei lavori di manutenzione il TECDOS TS deve essere scollegato dalla rete elettrica.

3. Descrizione

3.1 Informazioni generali

Il TECDOS TS è composto dai seguenti gruppi meccanici principali, come illustrato al punto 1.2 delle presenti istruzioni per l'uso:

- il telaio di base in cui sono integrati il motoriduttore e la trasmissione a catena PI-GAMMA,
- la piastra di serraggio fissa e quella mobile necessarie per il fissaggio dello stampo da aprire,
- il comando elettrico dotato di cavo di collegamento elettrico e unità di comando.

Il TECDOS TS viene fornito come unità completamente montato e previamente sottoposto al controllo delle funzionalità. È pronto per l'uso subito dopo il livellamento nel luogo di installazione desiderato e dopo aver collegato l'apposito cavo all'alimentazione elettrica.

Attenzione ! Poiché il TECDOS TS è composto da più componenti, oltre alle presenti istruzioni per l'uso devono essere osservati anche i seguenti documenti e istruzioni per l'uso acclusi nel cassetto di comando del TECDOS TS (ad es. lo schema elettrico, i dati del motoriduttore, il verbale di collaudo del quadro elettrico ecc.) e in copia al punto 7 delle presenti istruzioni per l'uso.

Attenzione ! Il TECDOS TS viene movimentato con una trasmissione TECDOS PI-GAMMA e un pignone TECDOS nel telaio di base. Per questa trasmissione a catena osservare le rispettive istruzioni generali dei componenti TECDOS.

3.2 Descrizione del funzionamento

Il TECDOS TS è pensato per il funzionamento all'interno di un capannone a temperatura ambiente. La sua funzione prevista è l'apertura di uno stampo al fine di effettuare lavori di manutenzione, montaggio e smontaggio.

Solitamente lo stampo viene appoggiato sul TECDOS TS con l'ausilio di una gru. In questa fase è necessario assicurarsi che lo stampo venga appoggiato sul TECDOS TS lentamente e con cautela per evitare di danneggiare la piastra di serraggio e/o lo stampo stesso.

Nei passaggi successivi l'operatore controlla l'area dietro e intorno al TECDOS TS e si assicura che nessun'altra persona si trovi nell'area di pericolo (vedere immagine 8 al punto 4.2) del TECDOS TS. Dopo essersi assicurato che nessuna persona si trovi in quest'area di pericolo, l'operatore avvia la procedura di apertura premendo gli appositi pulsanti (vedere capitolo 4.3).

Premendo i due interruttori con entrambe le mani (dispositivo dell'uomo morto), il TECDOS TS si muove come raffigurato nelle immagini 4 - 6. Di norma, il TECDOS TS si usa come segue:

Posizionare lo stampo sul TECDOS TS (vedere immagine 3 e 4), in modo che i due supporti ausiliari si trovino rispettivamente a destra e a sinistra della partizione dello stampo. Il TECDOS TS deve essere aperto solo fino al punto in cui lo stampo può essere inserito in modo sicuro nel TECDOS TS.

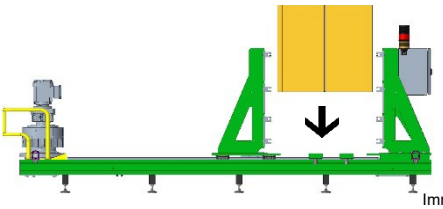

Immagine 3

Nel posizionare i supporti ausiliari, afferrarli solo dalle impugnature. Se i supporti ausiliari vengono spostati altrove, sussiste il rischio di schiacciamento da parte dello stampo.

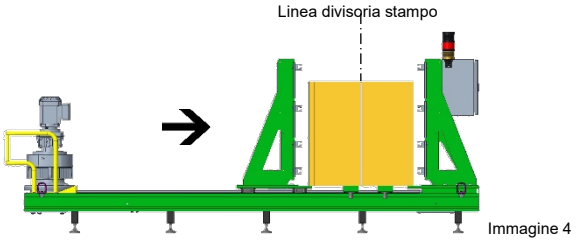

Immagine 4

Chiudere TECDOS TS finché lo stampo si trova sulla piastra di serraggio fissa (vedere immagine 5).
Fissare le due metà dello stampo mediante staffe di serraggio (vedere immagine 5). Per ogni lato devono essere utilizzate almeno due staffe di serraggio o un dispositivo di fissaggio analogo.

Immagine 5

<u>Apertura:</u> Selezionare "APRIRE" (vedere immagine 6).

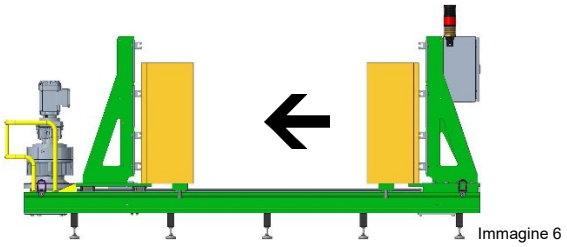
Immagine 6

<u>Chiusura:</u> Selezionare "CHIUDERE" finché lo stampo è nuovamente chiuso (immagine 5).

4. Messa in funzione

4.1 Trasporto

Il TECDOS TS viene trasportato in un pezzo e prima del trasporto deve sempre essere portato in "Posizione chiusa" (apertura minima 300 mm).

Per il trasporto, il TECDOS TS è dotato di fori filettati per adeguati punti di ancoraggio per agganciare un tirante a catena a quattro bracci. Prima del trasporto, incastrare un inserto in legno di 310 mm di larghezza tra le piastre di serraggio del TECDOS TS (vedere immagine 7).

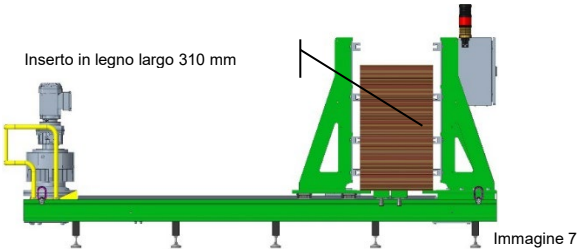

Immagine 7

Prima del trasporto il TECDOS TS deve essere scaricato e l'alimentazione elettrica deve essere interrotta. La spina con il cavo e l'unità di comando devono essere arrotolate e fissate al TECDOS TS con apposite fascette.

Per motivi di sicurezza è consentito trasportare il TECDOS TS solo quando è vuoto. Ciò significa che durante il trasporto non vi deve essere alcuno stampo sul TECDOS TS.

Assicurarsi che il mezzo di trasporto sia adatto al peso del TECDOS TS (vedere la targhetta). In caso di trasporto con un tirante a catena a quattro bracci, i bordi del TECDOS TS dovranno essere protetti con apposite protezioni per evitare che possano subire danni causati dalle catene.

In caso di utilizzo di mezzi di movimentazione interna devono essere osservate le disposizioni generali in materia di salute e sicurezza dell'istituto di assicurazione sociale contro gli infortuni BRG 500 o ASME B30.20. Inoltre, le aree sotto i carichi sospesi devono essere messe in sicurezza con misure adeguate.

4.2 Luogo di impiego e ingombro

Per il luogo di impiego deve essere prevista una superficie orizzontale, piana, asciutta e pulita che sia adatta e omologata per un carico massimo ammissibile pari al peso proprio del TECDOS TS comprensivo del carico utile completo. La postazione di lavoro deve essere sufficientemente illuminata. Nelle dirette vicinanze del luogo di impiego deve essere disponibile una presa CEE 16A 400V-50Hz. Il TECDOS TS deve essere protetto dagli agenti atmosferici con un tetto. L'altezza del soffitto deve essere di almeno tre o quattro volte superiore all'altezza delle piastre di serraggio. Intorno al TECDOS TS deve essere prevista un'area di sicurezza dove il TECDOS TS dovrà essere collocato al centro, come illustrato nell'immagine 8. All'interno di quest'area deve essere garantita la massima sicurezza durante i processi di apertura/chiusura. L'operatore del TECDOS TS deve assicurarsi che in questa fase nessun'altra persona si trovi nell'area di sicurezza. Mentre il TECDOS TS è in funzione, l'area di sicurezza deve essere delimitata da barriere adeguate.

TECDOS TS	Area di sicurezza (minima)
"X"	0,8 m
"Y"	0,8 m

Tabella 1

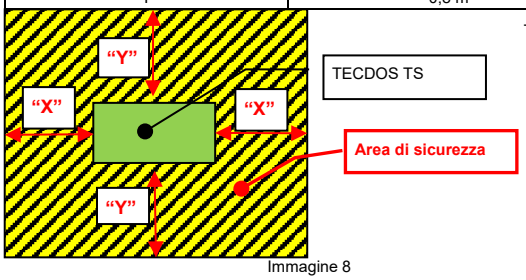

Immagine 8

4.3 Messa in funzione del TECDOS TS

Il TECDOS TS deve essere allineato orizzontalmente con i suoi piedini regolabili.

Il TECDOS TS è subito pronto all'uso dopo aver collegato l'apposito cavo all'alimentazione elettrica. Dopo aver collegato il cavo dell'alimentazione, si deve attivare l'interruttore principale nell'armadio di comando.

Per il primo utilizzo è importante controllare il funzionamento senza carico e familiarizzare con l'uso dell'unità di comando (immagine 9a) (in alternativa telecomando (immagine 9b)). Controllare il corretto funzionamento di tutti i pulsanti del TECDOS TS.

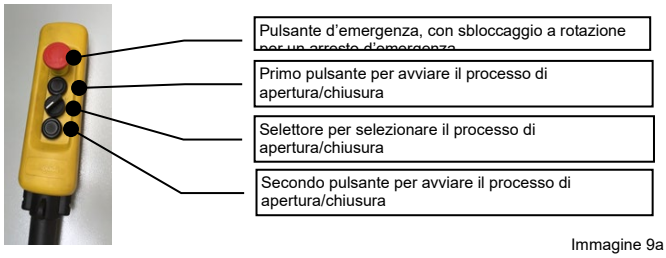

Immagine 9a

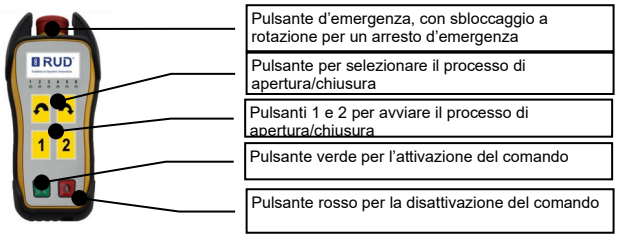

Immagine 9b

Prima del primo utilizzo è necessario controllare anche il corretto fissaggio delle linguette di comando e degli interruttori di fine corsa.

Alla prima messa in funzione, il TECDOS TS si trova in posizione chiusa (posizione di consegna) con l'inserto in legno bloccato.

(Portare il telecomando su "I" On.)

Il selettore della direzione deve essere impostato su "APRIRE".

Premere entrambi i pulsanti del dispositivo dell'uomo morto in modo che la piastra di serraggio mobile si muova verso l'alto e si porti in posizione finale con contatto visivo.

Il primo interruttore di fine corsa ferma il motoriduttore arrestando il TECDOS TS e portandolo nella posizione terminale. Il secondo interruttore di fine corsa attiva un arresto d'emergenza! Questo va evitato.

Avviso!

Il mancato funzionamento degli interruttori di fine corsa può causare danni e in determinate circostanze gravi lesioni, anche letali!

Verificare che gli interruttori di fine corsa funzionino.

Se gli interruttori di fine corsa vengono oltrepassati, attivare immediatamente l'arresto emergenza e informare RUD Ketten.

Rimuovere l'inserto in legno.

Poi passare alla posizione di chiusura (minimo 300 mm) impostando il selettore in direzione "CHIUDERE".

Premere entrambi i pulsanti del dispositivo dell'uomo morto in modo che la piastra di serraggio mobile torni verso il basso e si porti in posizione finale con contatto visivo.

Attenzione ! Qui non c'è alcun interruttore di fine corsa, il movimento deve essere arrestato dall'operatore.

Questo test deve essere ripetuto più volte e deve svolgersi senza intoppi (ad es. arresti d'emergenza). In caso contrario, i problemi verificatisi devono essere immediatamente comunicati a RUD Ketten.

4.4 Procedura in caso di infortunio o guasto

La prima cosa da fare in caso di infortunio o guasto è arrestare immediatamente il TECDOS TS e proteggerlo contro l'accensione involontaria. In caso di infortunio è necessario prestare il primo soccorso ed effettuare una chiamata d'emergenza. Il guasto deve essere eliminato da personale specializzato e successivamente il TECDOS TS può essere rimesso in funzione soltanto in seguito all'autorizzazione di personale specializzato.

5. Utilizzo del TECDOS TS

5.1 Caricamento del TECDOS TS

Il caricamento del TECDOS TS avviene di norma attraverso una gru (vedere immagine 10b), nel farlo devono essere rispettate le norme EN 13155 (Gru – Sicurezza – Movimentazione di carichi sospesi) e ASME B30.20 (Below the Hook Lifting Devices). Possono essere utilizzati esclusivamente dispositivi di sollevamento omologati e debitamente contrassegnati. In caso di utilizzo di dispositivi di sollevamento devono essere osservate le disposizioni generali in materia di salute e sicurezza dell'istituto BRG 500 o dell'ASME B30.20. Inoltre, le aree sotto i carichi sospesi devono essere messe in sicurezza con misure adeguate.

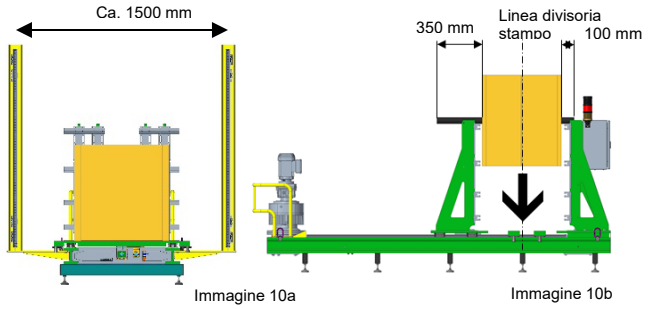

Immagine 10a Immagine 10b

Attenzione ! Se lo stampo è dotato di pistoni, canali di colata o di fissaggio, questi componenti possono sporgere al massimo di 100 mm dal lato della piastra di serraggio fissa (immagine 10b a destra) e al massimo di 350 mm dal lato della piastra di serraggio mobile (immagine 10b a sinistra).

Durante il caricamento è necessario assicurarsi che lo stampo non urti le piastre di serraggio. Ciò può provocare danni.

Anche lo stampo deve essere posizionato assialmente al centro del TECDOS TS (immagine 10a). Non deve sporgere oltre il bordo esterno delle piastre di serraggio. In caso di mancato rispetto di questa disposizione sussiste il rischio che lo stampo si ribalti alla chiusura delle piastre di serraggio e venga danneggiato o che cada dal TECDOS TS. Se le piastre di serraggio sono chiuse, ossia la piastra di serraggio mobile si sposta verso destra, il pistone, il canale di colata e di fissaggio non possono entrare nella cavità se la piastra non è posizionata centralmente, altrimenti lo stampo viene danneggiato.

Se il TECDOS TS è dotato di barriere fotoelettriche, queste arrestano i movimenti del TECDOS TSS se vengono interrotti. Il movimento del TECDOS TSS può riprendere una volta premuto il pulsante reset. Prima di premere il pulsante reset, accertarsi che all'interno dell'area di sicurezza non vi sia nulla che possa essere ferito o danneggiato.

Posizionare lo stampo sul TECDOS TS (vedere immagine 3 e 4), in modo che i due supporti ausiliari si trovino rispettivamente a destra e a sinistra della partizione dello stampo. Il TECDOS TS deve essere aperto solo fino al punto in cui lo stampo può essere inserito in modo sicuro nel TECDOS TS.

Nel posizionare i supporti ausiliari, afferrarli solo dalle impugnature. Se i supporti ausiliari vengono spostati altrove, sussiste il rischio di schiacciamento da parte dello stampo.

Le superfici del telaio di base devono sempre essere tenute pulite e protette contro lo sporco.

Gli stampi che devono essere aperti con il TECDOS TS non devono superare la temperatura di 40° C.

Mentre lo stampo è posizionato sul TECDOS TS, nessun operatore deve trovarsi tra le piastre di serraggio / sulla superficie del telaio di base, poiché potrebbe essere ferito dallo stampo o schiacciato tra lo stampo e la piastra di serraggio.

Mentre lo stampo è posizionato sul TECDOS TS, i supporti ausiliari possono essere spostati solo afferrandoli dalle impugnature, altrimenti parti del corpo potrebbero rimanere intrappolate tra i supporti ausiliari e lo stampo.

Gli stampi che superano i limiti indicati nella tabella 2 non possono essere posizionati o movimentati sul TECDOS TS. In caso di dubbio contattare RUD Ketten; in presenza di determinate condizioni è possibile definire e autorizzare limiti di utilizzo straordinari.

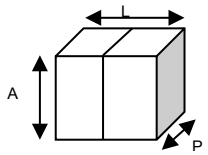

Dimensione	Carico utile	L[mm]	A [mm]	P [mm]
TS 09-15-5	fino a 5 t	1.400	1.000	800
TS 13-19-10	fino a 10 t	1.800	1.400	1.200

Tabella 2

Il costruttore non risponde di danni causati da un utilizzo improprio. Il rischio è esclusivamente dell'utilizzatore.

5.2 Chiusura del TECDOS TS

Prima che inizi il processo di chiusura, l'operatore si assicura che nell'area di sicurezza del TECDOS TS non si trovi nessun'altra persona (cfr. immagine 8, capitolo 4.2).

Posizione di base aperta: Selezionare "CHIUDERE" per poter chiudere la piastra di serraggio mobile. Durante questa procedura l'operatore deve trovarsi all'esterno dell'area di sicurezza (4.2 / immagine 8).

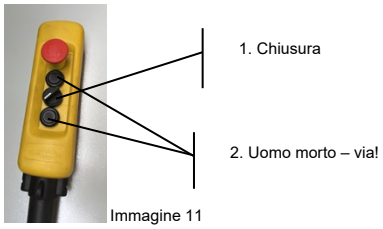

Immagine 11

Procedere finché lo stampo si trova sulla piastra di serraggio fissa (vedere immagine 12).

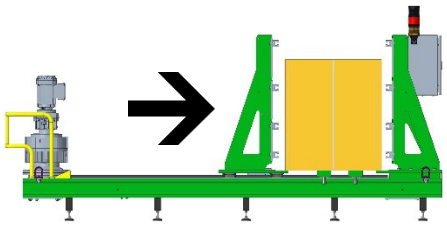

Immagine 12

Il processo di spostamento ha inizio quando l'operatore preme il pulsante sul pannello di comando e la piastra di serraggio mobile (immagine 12 a sinistra) del TECDOS TS si muove. I pulsanti devono essere tenuti premuti fino alla fine del processo di spostamento, poiché in caso di interruzione del contatto il movimento viene interrotto. Il movimento viene ripreso soltanto premendo nuovamente entrambi i pulsanti.

Durante il processo di spostamento l'operatore deve trovarsi a una distanza di sicurezza dal TECDOS TS e osservare attentamente il processo per interromperlo immediatamente in caso di pericolo. Nel caso in cui l'operatore si trovi troppo vicino al TECDOS TS, sussiste il rischio che scattino le barriere fotoelettriche laterali e l'impianto vada in arresto d'emergenza.

5.3 Apertura del TECDOS TS

Fissare le due metà dello stampo mediante staffe di serraggio (vedere immagine 5). Per ogni lato devono essere utilizzate almeno due staffe di serraggio o un dispositivo di fissaggio analogo.

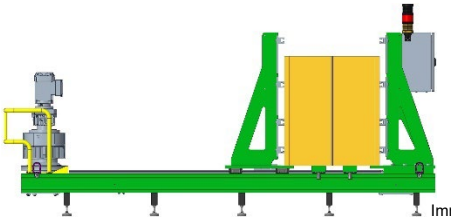

Immagine 13

Apertura: Selezionare "APRIRE" per poter aprire la piastra di serraggio mobile (vedere immagine 6).

L'operatore può entrare nell'area di sicurezza del TECDOS TS.

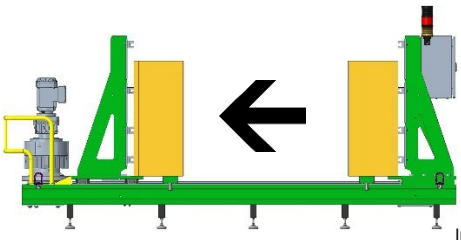

Immagine 14

5.4 Operazioni di manutenzione degli stampi

Attenzione !

Durante le operazioni di pulizia e lucidatura degli stampi è necessario garantire che le sostanze utilizzate non aggrediscano o rovinino le superfici del TECDOS TS (corrosione, abrasione). Durante gli interventi di manutenzione o altre operazioni sullo stampo è vietato salire sul TECDOS TS.

Se gli stampi devono essere rimossi dal TECDOS TS, si raccomanda di memorizzare preventivamente la posizione degli stampi mediante un fermo.

5.5 Chiusura delle metà dello stampo con il TECDOS TS

Fissare le due metà dello stampo mediante staffe di serraggio (vedere immagine 13) e i fermi precedentemente collocati. Per facilitare la chiusura, le ganasce di bloccaggio su una metà dell'utensile possono essere allentate non appena gli utensili si toccano. È necessario evitare che la metà allentata dell'utensile cada o si ribalti adottando misure adeguate per evitare pericoli per le persone, gli strumenti e la macchina.

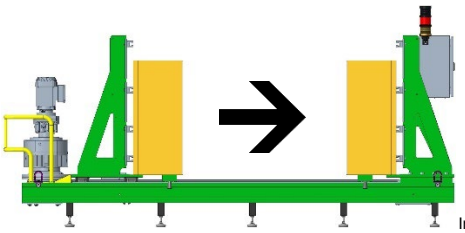

Immagine 15

Chiusura: Selezionare "CHIUDERE": procedere finché entrambe le metà dello stampo sono chiuse.

Immagine 11

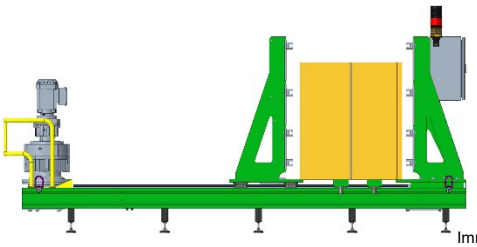

Immagine 16

5.6 Rimozione delle metà dello stampo dal TECDOS TS

Rimuovere le staffe di serraggio dalle metà dello stampo in modo che il TECDOS TS non sia più collegato ad esse.

Dopo avere chiuso le due metà dello stampo, il TECDOS TS può essere scaricato. A tale scopo allentare le staffe di serraggio, altrimenti la gru può danneggiare il TECDOS TS con i mezzi per il sollevamento dei carichi.

Lo stampo viene ancorato alla gru con una catena di ancoraggio e sollevato con cautela dal TECDOS TS. Per evitare un danneggiamento, lo stampo deve essere sollevato lentamente.

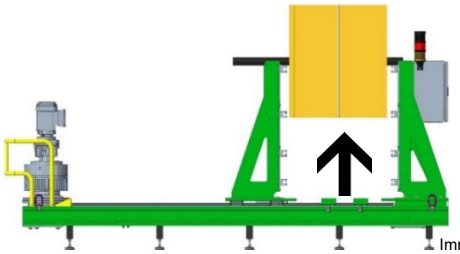

Immagine 17

5.7 Istruzioni per la lubrificazione e lubrificante consigliato

Scorrendo sulle ruote, i singoli anelli della catena si piegano provocando una frizione nell'articolazione della catena che comporta un'usura abrasiva e un aumento permanente del passo della catena. Lubrificando regolarmente la catena si può ottenere un numero di cicli di 15-20 volte superiore a quello di una catena non lubrificata. Pertanto si consiglia vivamente di lubrificare la catena accuratamente e a intervalli regolari.

Prima della messa in funzione la catena deve essere lubrificata sull'intera lunghezza, prestando attenzione a non tralasciare nessun anello della catena poiché ciò potrebbe provocarne l'usura prematura.
Durante la lubrificazione, la catena non deve essere tesa ed è necessario assicurarsi che il lubrificante penetri nelle articolazioni della catena soggette ad usura. Consigliamo di applicare il lubrificante con un pennello o uno spray.

Gli intervalli di lubrificazione devono essere stabiliti in base alla frequenza di utilizzo. Una trasmissione a catena utilizzata spesso richiede intervalli di lubrificazione più brevi rispetto ad un utilizzo meno frequente. Se all'inizio di una nuova applicazione non si sa ancora quali siano gli intervalli di lubrificazione necessari, consigliamo di lubrificare la catena ogni 6 settimane. Una lubrificazione supplementare è necessaria al più tardi quando la catena inizia a cigolare durante lo scorrimento sulle ruote. Questo cigolio indica che la pellicola di lubrificante sull'articolazione non è più intatta.
Gli anelli di commutazione devono essere lubrificati con particolare attenzione. Sono gli anelli della catena che, con una corsa costante, si fermano sulle ruote di azionamento e di rinvio o immediatamente prima quando cambia la direzione di movimento. Questi anelli vengono particolarmente sollecitati da oscillazioni dinamiche e devono pertanto essere lubrificati accuratamente e con maggiore frequenza per evitare un'usura precoce.

Consigliamo l'utilizzo del seguente lubrificante:

Optimol Viscogen KL300
Castrol Industrie GmbH
Friedenstraße 10
81671 Monaco di Baviera (Germania)

Lubrificante sintetico ad alta viscosità e privo di silicone. Grande capacità di assorbimento della pressione, alta infiltrazione e adesione, resistente all'acqua calda, non lavabile con acqua. Stabile a temperature di utilizzo comprese tra -40 °C e +200 °C. Con questo lubrificante sintetico sono stati raggiunti i più elevati numeri di ciclo. Molto adatto all'impiego in normali condizioni industriali e per applicazioni offshore. Quest'olio può essere acquistato in tutto il mondo come spray o in contenitore apribile tramite la rete di vendita BP.

6. Sostituzione di componenti soggetti a usura

6.1 Sostituzione della catena

Per smontare la catena, la piastra di serraggio mobile deve essere portata in posizione chiusa (distanza di 400 mm dalla piastra di serraggio fissa). Prima di effettuare ulteriori lavori sul TECDOS TS, la macchina deve essere assicurata contro movimenti involontari.

Infine viene rimosso il collegamento tra i fissaggi terminali e la catena di trasmissione. A questo punto può essere inserita la nuova catena e i componenti possono essere rimontati nell'ordine inverso. Leggere le istruzioni per l'uso dell'azionamento TECDOS PI-GAMMA nelle istruzioni generali dei componenti TECDOS.

6.2 Sostituzione di una guida/del motoriduttore

A tale scopo, seguire il manuale del produttore allegato alle presenti istruzioni.

7. Allegato

Documentazione motoriduttore

Comando / Schema elettrico

Documentazione guide / cuscinetti

Per i lavori di manutenzione del TECDOS TS consigliamo di rivolgersi a RUD Ketten. Il nostro personale dell'assistenza altamente preparato e professionale è a disposizione per fornire delucidazioni e chiarimenti.

RUD Ketten
Rieger & Dietz GmbH u. Co. KG
Friedensinsel
73432 Aalen/Germany
Telefono +49 7361 504-1457
salesfa@rud.com
www.rud.com